**Talis Select S**
**Talis Select S 300. Mitigeur de cuisine avec douchette extractible**
Surfaces: **chromé** Numéro d'article: **72821000**

## Description

**Caractéristiques**

- ComfortZone 300
- bec orientable à 150°
- position verticale de la poignée
- jet normal
- Bouton Select: Pour une ouverture/fermeture de l'eau confortable
- support de douchette aimanté MagFit
- débit: 10 l/min sous 3 bars de pression
- cartouche céramique M2
- raccordement flexible G ⅜
- clapet anti-retour intégré
- convient au chauffe-eau instantané

## Détails de l'article

| | |
|---|---|
| GTIN | 4011097772752 |

## Technologie

## Prix de design

reddot award 2015
winner

## Photo du produit

## Plan géométral

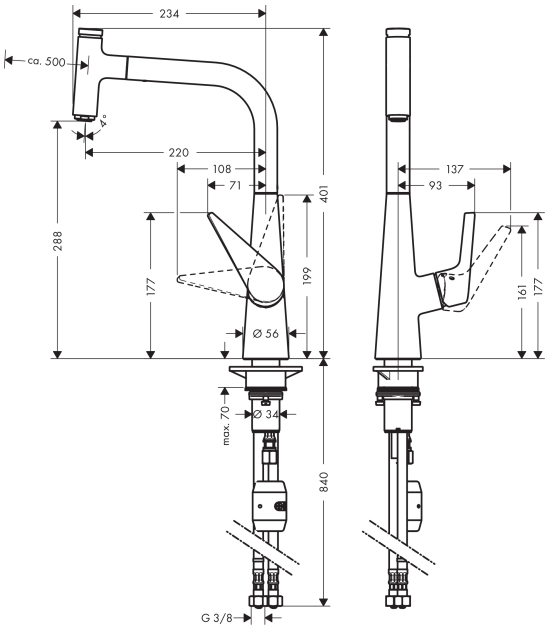

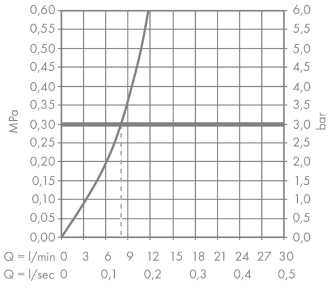
## Schéma d'écoulement