Novus
Novus 100 Mitigeur de lavabo, avec tirette et vidage
Surfaces: **chromé** Numéro d'article: **71030000**

Description

Caractéristiques

- ComfortZone 100
- bec fixe
- Longueur 118 mm
- jet normal
- débit: 5 l/min
- cartouche céramique M2
- limiteur de température réglable
- garniture de vidage 1 ¼"
- convient au chauffe-eau instantané
- ACS 17 ACC LY 602, valide jusqu'au 10.10.2022

Détails de l'article

GTIN	4059625008997

Technologie

Certificats

Photo du produit

Plan géométral

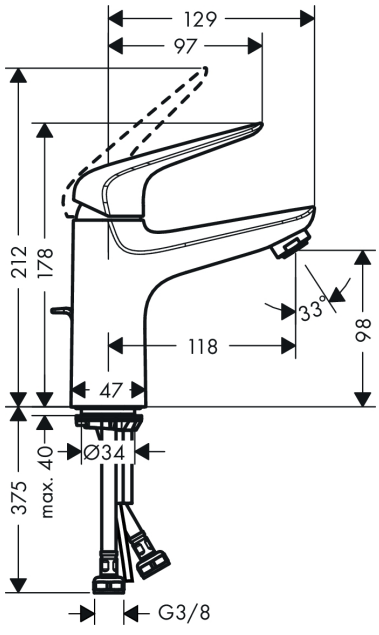

Schéma d'écoulement

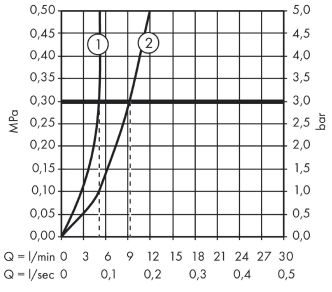

avec limiteur de débit